План резервуара на отм. −0,450

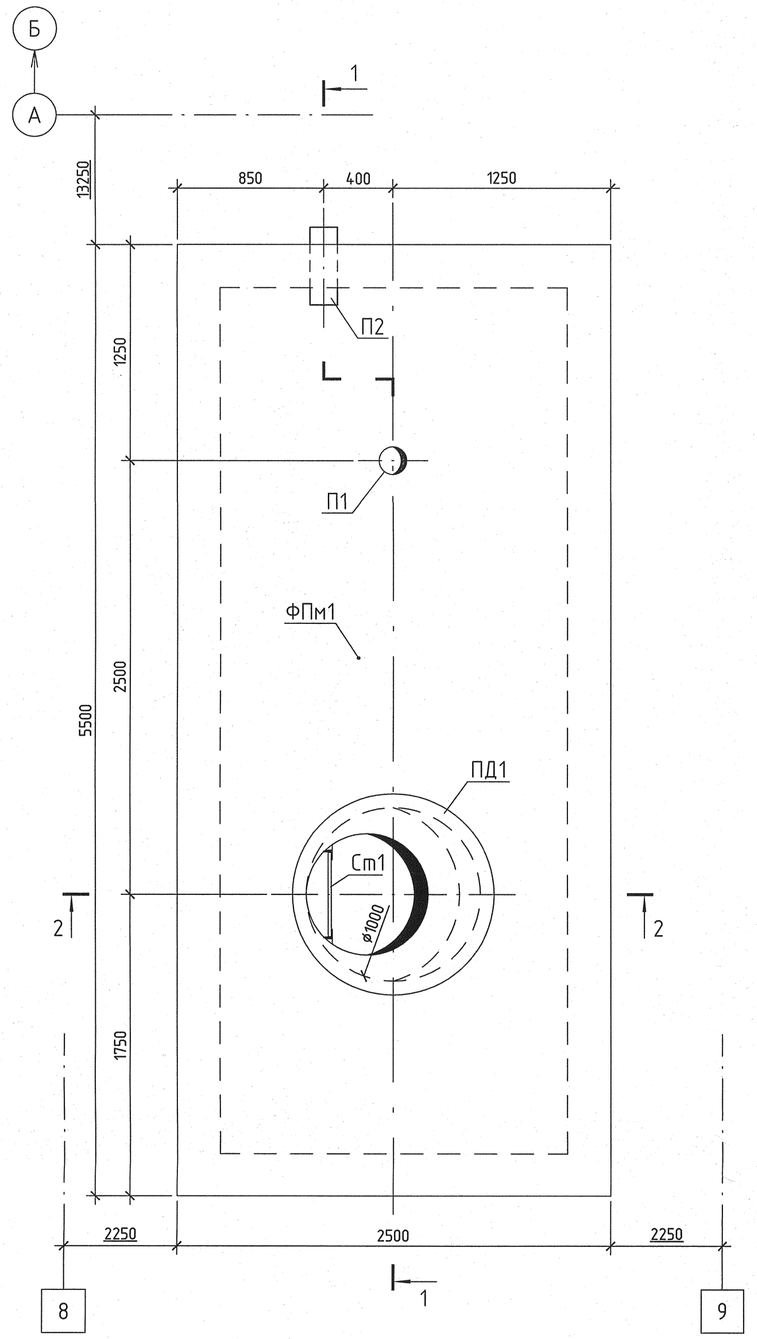

План резервуара на отм. −1,050

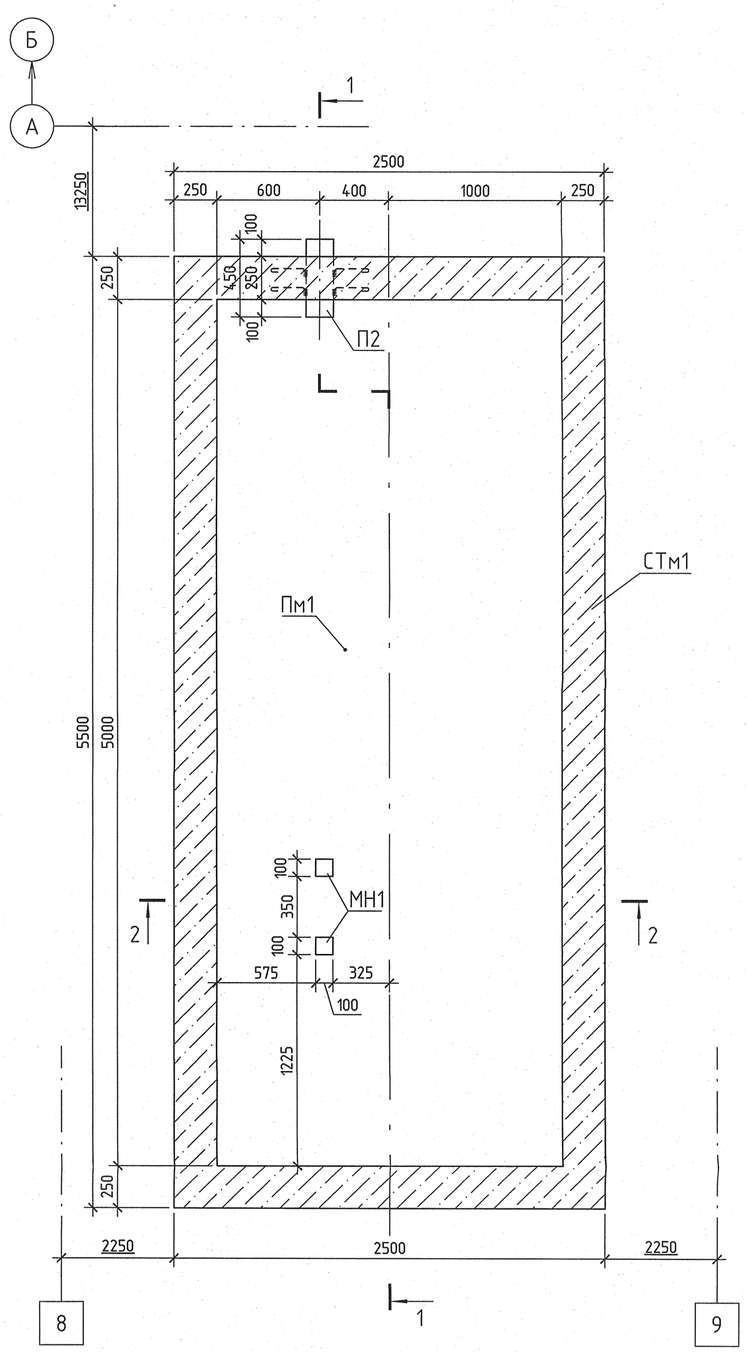

1

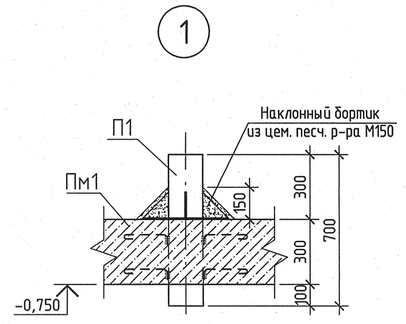

2

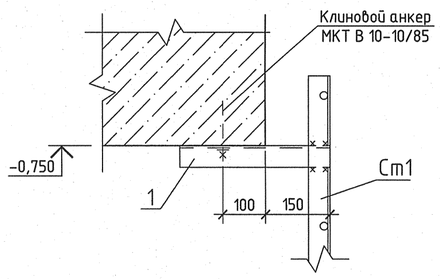

П1

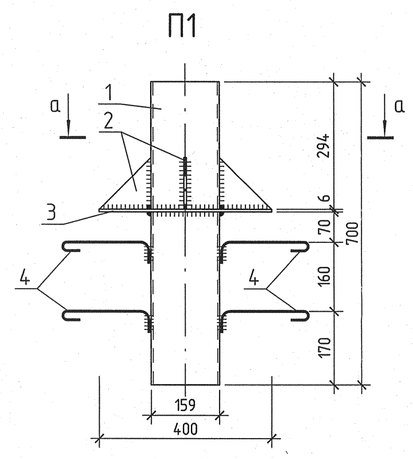

а – а

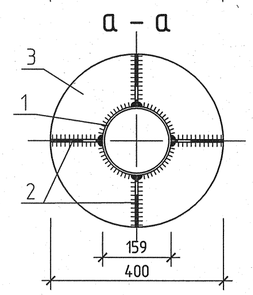

П2

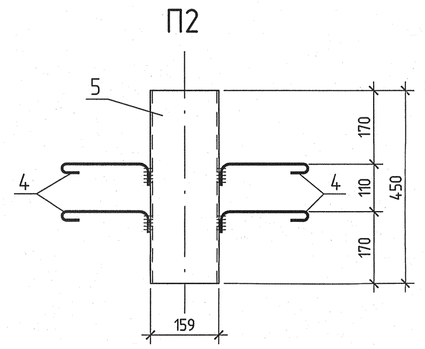

Спецификация элементов на резервуар

Поз.	Обозначение	Наименование	Кол.	Масса ед, кг.	Примеч.
ФПм1		Монолитная фундаментная плита ФПм1	1		
СТм1		Монолитная стена СТм1	1		
Пм1		Монолитная плита покрытия Пм1	1		
		Сборные ж.б. элементы			
ПП1	Серия 3.900.1-14 б.1	Плита перекрытия ПП10-1	1	250	
		Изделия			
Ст1	Т. пр. 902-09-22.84, а.л.VII	Стремянка С1-07	1	29,2	
1		Уголок 50х50х5-Б ГОСТ8509-93 / С235 ГОСТ 27772-88 L=350	2	1,32	
П1		Патрубок П1	1	19,1	
П2		Патрубок П2	1	8,48	
Л1	ГОСТ3634-99	Люк легкий Л(А15)	1	60,0	
		Закладные изделия			
МН1	С.1.400-15.В1.120-02	Изделие закладное МН105-3	2	0,8	
2	МКТ В 10-10/85	Клиновой анкер	2		См. каталог
		Материалы			
		Бетон кл. В7,5	1,54		м³

Спецификация на П1, П2

Марка изделия	Поз. дет.	Наименование	Кол.	Масса 1 дет., кг	Масса изделия, кг
П1	1	Труба 159х4,5 ГОСТ 10704-91, L=700	1	12,01	19,1
	2	Лист ⌐6х120х120 ГОСТ 19903-74* / С255 ГОСТ 27772-88	4	0,34	
	3	Лист ø400х6 ГОСТ 19903-74* / С255 ГОСТ 27772-88	1	4,98	
	4	ø8 А240 ГОСТ 5781-82, L=300	4	0,19	
П2	1	Труба 159х4,5 ГОСТ 10704-91, L=450	1	7,72	8,48
	2	ø8 А240 ГОСТ 5781-82, L=300	4	0,19	

1 – 1

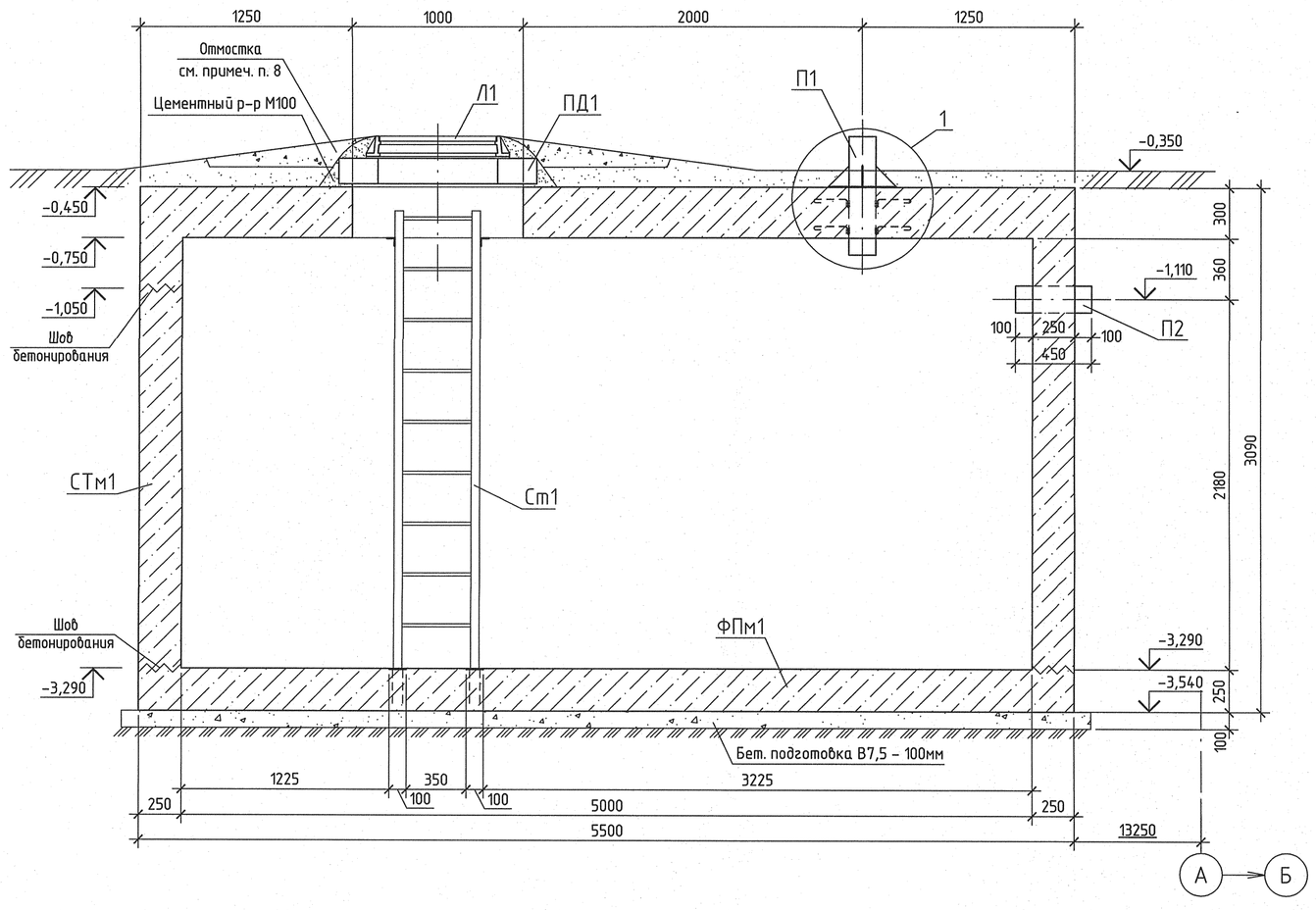

2 – 2

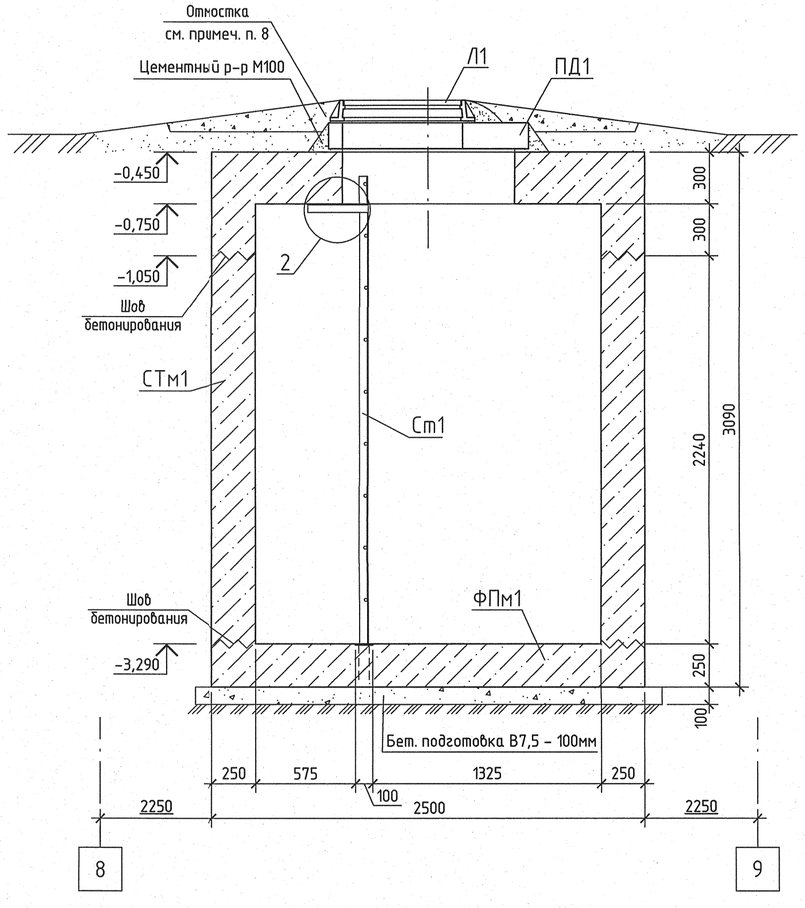

1 Общие указания см. л. 1.

2 Для крепления стремянки к плите покрытия применять клиновые анкера МКТ тип В 10-10/85.
Расход анкеров составляет: МКТ В 10-10/85 – 2шт
Установку анкеров МКТ производить согласно "Руководству по проектированию анкеров МКТ".

3 Сварку вести электродами Э42А по ГОСТ 9467-75.

4 Ширину швов принять по наименьшей толщине свариваемых элементов, но не менее 5 мм.

Изм.	Кол. уч.	Лист	№ док.	Подпись	Дата
Н. контр.		Михеев			19.05.14
Нач. отд.		Долидзе			19.05.14
Гл. спец.		Трушков			19.05.14
Проверил		Сорокина			19.05.14
Разработал		Щербаков			19.05.14

1350.12.38.А-ЗОИМН-1790-RC

Объекты III очереди строительства ЗАО "СГК" (ТЭЦ)

Трубопроводы мазутопровода БВД в осях 16 – 28 в рядах А – В и внутристанционные трубопроводы. Резервуар аварийного слива масла. Конструкции железобетонные

Стадия	Лист	Листов
Р	2	

Планы резервуара на отм. −0,450, −1,050. Разрезы 1 – 1, 2 – 2. Узлы 1, 2. Патрубки П1, П2.

ОТКРЫТОЕ АКЦИОНЕРНОЕ ОБЩЕСТВО ИНСТИТУТ ТЕПЛОЭЛЕКТРОПРОЕКТ НИЖНИЙ НОВГОРОД

Инв. № подл. 83725 | Подпись и дата | Взам. инв. №

Формат А1